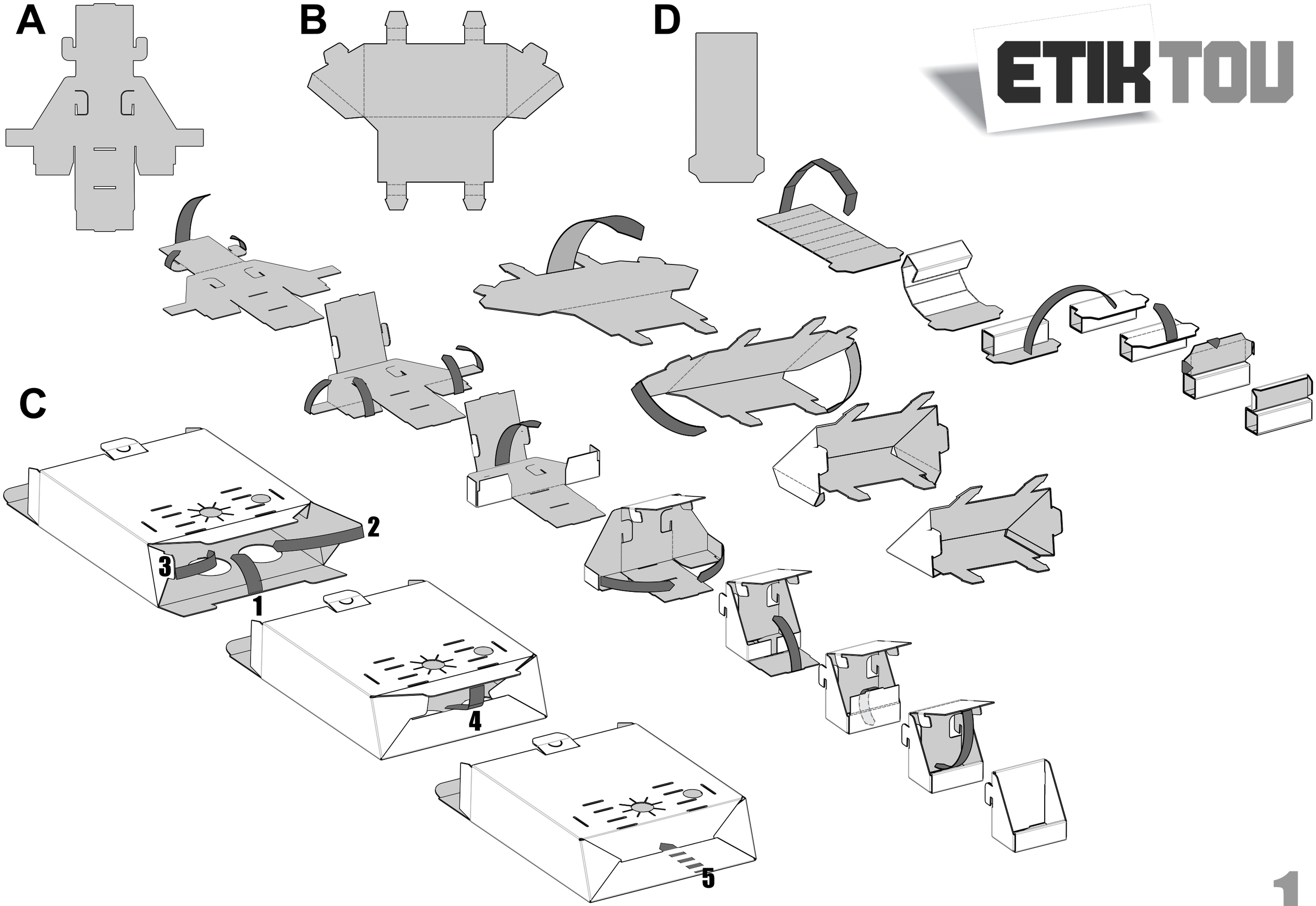
A
B
D
C
1
2
3
4
5

ETIKTOU

D+B

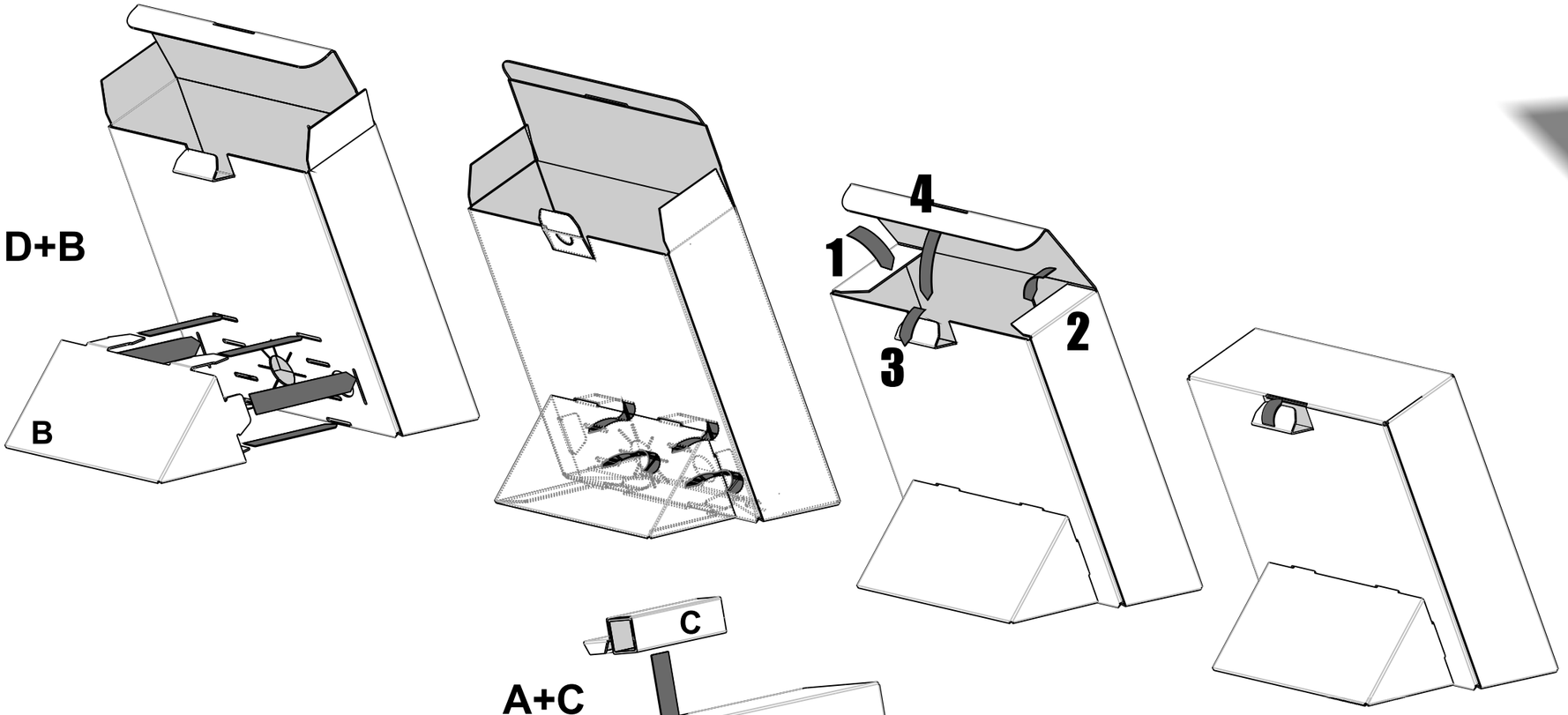

A+C

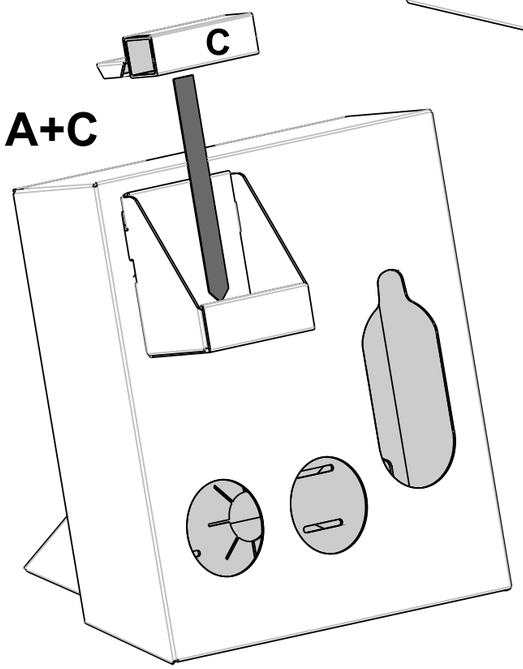
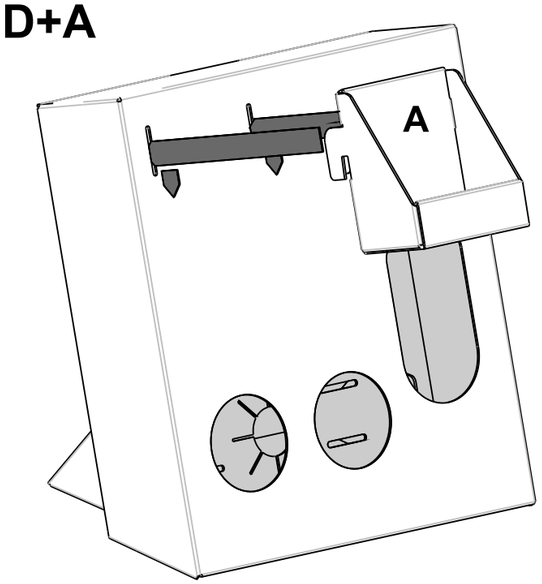
D+A